# Demetra Table - 2700K - Body Lamp - Anthracite Grey

**IP**20

Dimmable: +◑−

## DESSINÉ PAR

Naoto Fukasawa

## DESCRIPTION

Il s'agit d'une série de lampes de table comprenant différents accessoires : étau ou pivot, d'une liseuse, d'une applique et spot.Matériaux : base en matériau plastique verni, tête et bras en aluminium verni.Spécificités : les bras et le diffuseur sont réglables, orientables et inclinables et intégrant une source LED.Demetra MD : cette version est dotée d'un détecteur de mouvement qui gère l'allumage de l'appareil selon la présence ou non de l'utilisateur.

## DESSINS TECHNIQUES

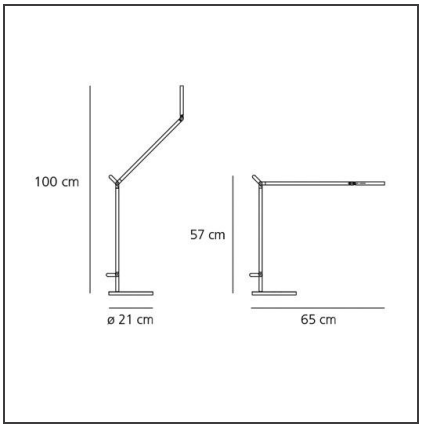


## CARACTÈRISTIQUES

| | | | |
|---|---|---|---|
| **Code Article :** | 1734W10A | **Matériaux:** | aluminium, technopolymer, steel |
| **Couleur:** | Gris antracite | | |
| **Installation:** | Table | **Séries:** | Design |
| | | **Type de projet:** | Hospitalité, Résidentiels |
| | | **Emission:** | Directe & orientable |

## DIMENSIONS

| | | | |
|---|---|---|---|
| **Longueur :** | cm 31 | **Longueur max. extension:** | cm 1,000 |
| **Largeur:** | cm 20 | **Résistance à l'impact:** | N.D. |
| **Hauteur:** | cm 35 | **Test au fil incandescent:** | 750 |
| **Diamètre de la base:** | cm 20 | | |
| **Hauteur max. extension:** | cm 102 | | |

## SOURCE INCLUSE

| | | | |
|---|---|---|---|
| **Catégorie:** | LED | **Température de Couleur (K):** | 2700K |
| **Nombre:** | 1 | **Color Tolerance:** | MacAdam 2SDCM |
| **Watt:** | 8W | **CRI:** | 90 |
| **Flux Lumineux (lm):** | 730lm | | |
| **Typologie:** | 0 | | |
| **Class:** | A | | |

## LUMINAIRE

| | | | |
|---|---|---|---|
| **Watt:** | 8W | **Flux Lumineux (lm):** | 360lm |
| **Tension:** | 100-240V | **CCT:** | 2700K |
| | | **Efficiency:** | 54% |
| | | **Efficacy:** | 45lm/W |
| | | **CRI:** | 90 |
| | | **Dimmer Typology:** | Microswitch Dimmer |

## Remarques

Microswitch dimmer.
Code related only to the body lamp, to be completed with the base/support.

## ACCESSOIRES

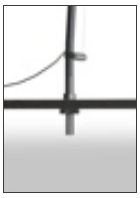

DEMETRA
SUPPORTO T
FISSO GRO
1743010A

DEMETRA
MORSETTO GRO
1744010A

DEMETRA LED T
BASE GRO
1733010A