Sintesi - Blue

Ernesto Gismondi



IP20 CE

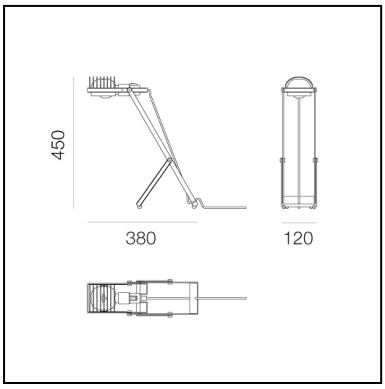

LUMINAIRE *

- Watt: **11W**
- Flux Lumineux (lm): **774lm**
- CCT: **3000K**
- Efficiency: **51%**
- Efficacy: **70.37lm/W**
- CRI: **80**

* Les données photométriques peuvent varier en fonction de la source installée.
Les relevés photométriques sont fournis sous forme relative, et les calculs d'éclairage peuvent être mis à jour en fonction de la source réellement utilisée.

DESCRIPTION

Présentée en 1975, Sintesi fut la première lampe Artemide signée par le fondateur Ernesto Gismondi.
Conçue comme un système intelligent, elle repose sur des composants simples et partagés, à l'origine d'une famille de produits polyvalents.
La version de table, aujourd'hui rééditée, constitue le noyau à partir duquel le système entier s'est développé.
Sa structure est essentielle mais réglable en hauteur et en inclinaison, composée de quelques éléments métalliques pliés.
Deux profils en forme de "C" de longueurs différentes forment un support en Y, permettant d'orienter la lampe par un simple mouvement d'ouverture et de fermeture.
La source lumineuse est maintenue et orientée par un cadre doté d'une douille E27, garantissant adaptabilité et compatibilité dans le temps. Le cadre accueille également un réflecteur et une grille de protection.
Sintesi peut être repliée pour un emballage compact. Son design direct et fonctionnel reflète l'approche pragmatique d'Ernesto Gismondi, alliant vision technique, efficacité de production et attention à la qualité, pour donner naissance à une icône intemporelle.

CARACTÈRISTIQUES

- Code Produit : **0030010A**
- Couleur: **Blue**
- Installation: **Table**
- Séries: **Design Collection, Novelties**
- dessiné par: **Ernesto Gismondi**

DIMENSIONS

- Longueur : **380 mm**
- Largeur: **120 mm**
- Hauteur: **450 mm**

SOURCES NON FOURNIES

- Catégorie: **LED RETROFIT**
- Nombre: **1**
- Watt: **MAX 11W**
- Culot: **E27**

Nous nous réservons le droit de modifier les spécifications de notre produit. — Last update: octobre 2025
Pour les dernières informations sur le produit, visitez www.artemide.com

Artemide