a

emotional light

nevo collection

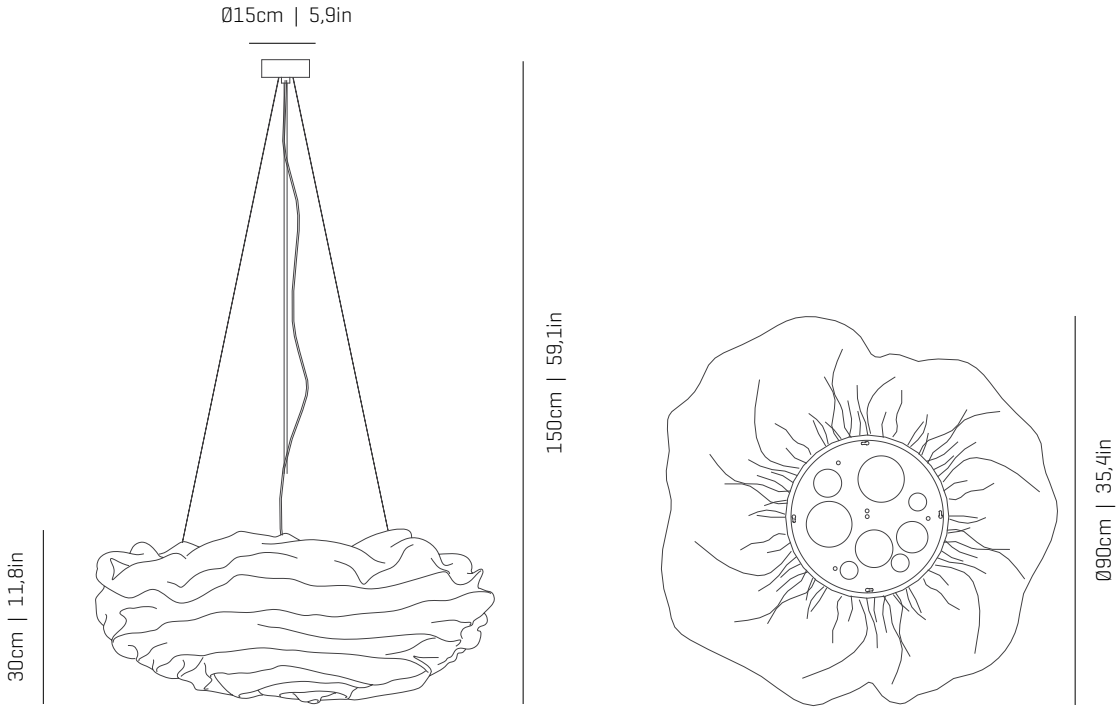

ref. NE04G

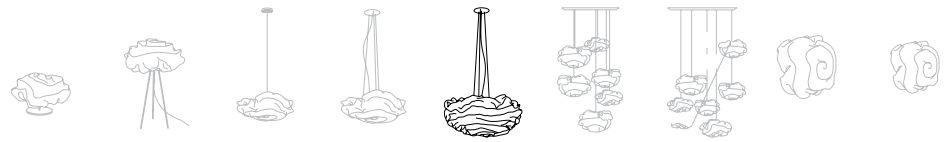

NE01 | NE02 | NE04-1 | NE04 | **NE04G** | NE04-6 | NE04-11 | NE06 | NE06P

MATERIALS & COMPONENTS | MATERIALES & COMPONENTES

LAMPSHADE | TULIPA

Painted stainless steel | One color to choose

Acero inoxidable pintado | Un color a elegir



BL | BE | G | T

CUSTOM COLOR

Steel gloss nickel-plated and stainless steel

Acero niquel-satinado y acero inoxidable

CANOPY AND CABLE

FLORÓN Y CABLE

Steel gloss nickel-plated and stainless steel

Acero niquel-satinado y acero inoxidable

Transparent cable

Cable transparente

Standard: 150cm | 59,1in

Lenght/largo customizable

120V: 200cm | 78,7in

RECOMMENDED BULBS

BOMBILLAS RECOMENDADAS

230V - 50Hz

E27 LED Vintage - Max. 4x12 W

E27 LED Standard - Max. 4x12 W

120V - 60Hz

E26 LED- Max. 4x12 W

ENERGY EFFICIENCY

EFICIENCIA ENERGÉTICA

OTHER DATA | OTROS DATOS

NET WEIGHT | PESO NETO

5,6kg | 12,3lb

PACKAGING | EMBALAJE

84x84x38cm | 33x 33x 15in

9,4kg | 20,7lb

ELECTRICAL FEATURES

CARACTERÍSTICAS ELÉCTRICAS

CERTIFICATIONS

CERTIFICACIONES

a

emotional light

SSEMBL NSTRUCT ONS
NSTRUCC ONES DE MONT E

Ne

re NEO G

S ita e for indoor e at 2 C
ta ara o interior a te erat ra a iente de 2 C

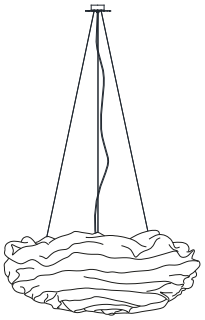

Box ontain Contenido de a a

- La ade T i a 1
- Cano or n 1
- La o der Porta ara 1
- Se rit re Torni de eg ridad 2

E - E tri a di o a i a
- S re Torni 2
G - Wa P g Ta o 2

S ET NOTE S it o ain efore o en ing in ta ation
ND C C N DE SEGUR D De one te a i enta i n e tri a ante de e e ar a in ta a i n

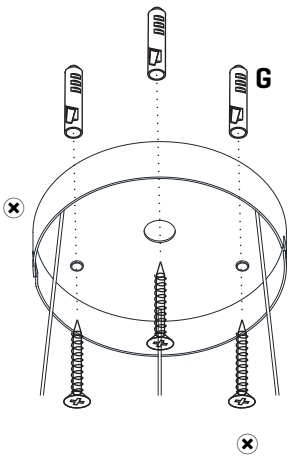

1.1

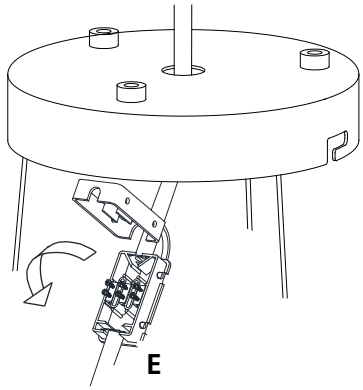

1.2

1

1.1. Dri t e o e t t e a g into t e and x t e eta i fra e to t e ei ing.
1.2. Pa t e e tri a e to t e interior and do t e e tri onne tion in ide t e o tagon ox e a e fo t e in tr tion

1.1. a er ag ero o ar ta o ar a ie a et i a a te o.
1.2. Pa ar a e e tri o a interior a er a onexi n e tri a dentro de a a de onexione ig iendo a in tr ione

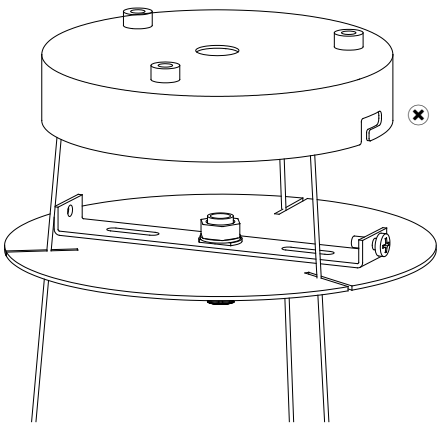

2

n ert t e ano in t e o ding ie e and tig t t e e rit re
Tig ten t e train re ief it ated on t e ano

En a ar e or n en a ie a de e i n a retar n torni de eg ridad.
retar e ten or de a e it ado en e or n.

a-e otiona ig t. o info a-e otiona ig t. o

a

emotional light

ASSEMBLY INSTRUCTIONS
INSTRUCCIONES DE MONTAJE

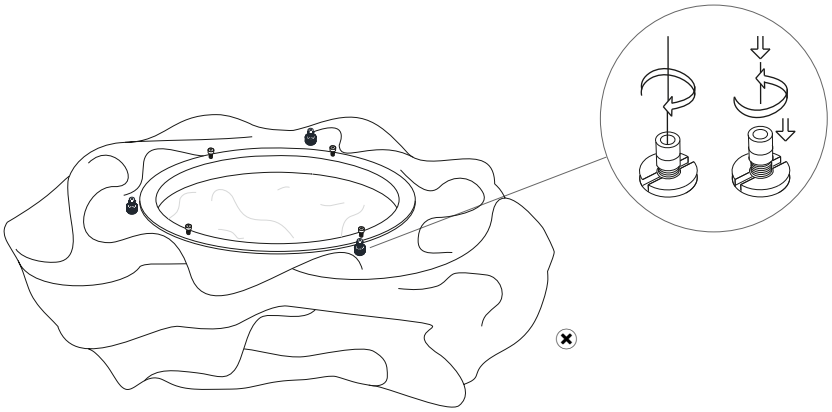

Loosen the screwed rit nut and introduce the tee wire. Tighten the screwed rit nut. In order to remove the cable from the tension loosen the nut to ... it ... and to tro of the cable.

Aflojar la tuerca de seguridad e introducir el cable de acero. Retirar la tuerca de seguridad. Para sacar el cable de tensor aflojar la tuerca e ... a la arriba tirar del cable.

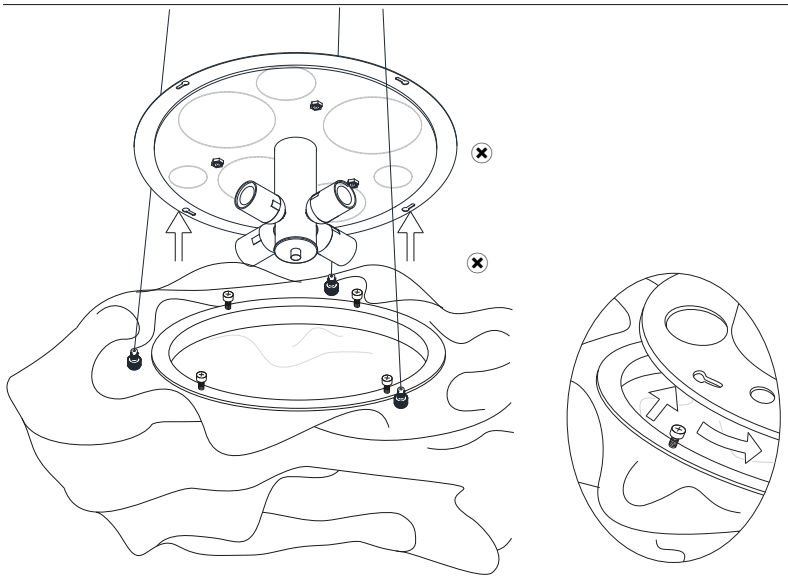

4

Fit the ... ade in the cable ... rn it until it reaches the end to ... inserting the ... xing ... re ... to the ... ot of the ... ano ... Tighten the ... et of the ... xing ... re ... to fasten the ... ole ... et.
Insert the ... ano ... in the ... ding ... ie ... e and tight the ... rit ... re ...

Enhebrar la tiera en el ... orte girando la ... ta ... aga to ... e a introducir los tornillos de engan ... e en la ranura de ... or ... n. Retirar la rosca de los tornillos de engan ... e para asegurar el ... on ... nto. Enhebrar el ... or ... n en la ... ie ... a de ... e ... i ... n a retar los tornillos