Detector de Movimiento

6DET009

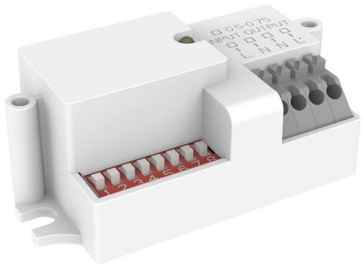

IP20

TIPO	TYPE	TYPE
Sensor	Sensor	Capteur

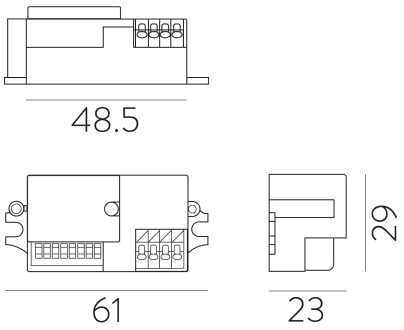

DETALLES / DETAILS / DÉTAILS

Con este sensor de movimiento puede encender cualquier luz de hasta 400 vatios por detección de movimiento y detección de luz diurna.

With this Motion Sensor you can switch any light up to 400 Watt by motion detection and daylight detection.

Avec ce détecteur de mouvement, vous pouvez allumer n'importe quelle lumière jusqu'à 400 Watt par détection de mouvement et détection de la lumière du jour.

MEDIDAS / MEASUREMENTS/ MESURES

	Length (mm)	Width (mm)	Height (mm)	KG	Gross (Kg)	Net (Kg)
Box 1	75	39	27	Weight 1	0,038	0,036
Box 2	0	0	0	Weight 2	0,00	0,00

CARACTERÍSTICAS / FEATURES / CARACTÉRISTIQUES

. Versión de detección de movimiento por microondas.

. Ocho interruptores DIP de ajuste, distancia, tiempo, sensor de luz diurna, multivelocidad ajustable.

. Tamaño de montaje ultrapequeño, múltiples opciones de montaje, compatibilidad con opciones de montaje superior e inferior.

. Super rentable, soporta una gran variedad de lámparas, lámparas tri-proof, lámparas de techo.

. El sensor de infrarrojos se utiliza para filtrar el sensor de luz, y el valor de sensibilidad a la luz es más preciso, y no se ve afectado por días nublados ni soleados.

. Antena 5,8G de baja impedancia para una mayor inmunidad a las interferencias.

. Lote sobre RED, certificación TUV.

. Microwave motion detection version.

. Eight DIP switch setting, distance, time, daylight sensor, multi-speed adjustable.

. Ultra-small mounting size, multiple mounting options, support for top and bottom mounting options.

. Super cost-effective, support a variety of lamps,tri-proof lamps, ceiling lamps.

. The infrared sensor is used to filter out the light sensor, and the light sensitivity value is more accurate, and is not affected by cloudy and sunny days.

. Low impedance 5.8G antenna for superior immunity to interference.

. Batch over RED, TUV certification.

. Version de détection de mouvement par micro-ondes.

. Huit interrupteurs DIP pour le réglage de la distance, de l'heure et du capteur de lumière du jour, plusieurs vitesses réglables.

. Taille de montage ultra réduite, multiples options de montage, prise en charge des options de montage par le haut et par le bas options de montage.

. Super rentable, compatible avec une grande variété de lampes, lampes tri-proof, lampes de plafond.

. Le capteur infrarouge est utilisé pour filtrer le capteur de lumière, et la valeur de sensibilité à la lumière est plus précise, et n'est pas affectée par les jours nuageux et ensoleillés.

. Antenne 5,8G à faible impédance pour une meilleure immunité aux interférences.

. Lot supérieur à RED, certification TUV.

PARÁMETROS / PARAMETERS / PARAMÈTRES

SENSOR	
Operating Frequency	5.8 GHz ±74.9 MHz.ISM wave band
Transmitting power	0.1mW Max.
Hold time	5/30/60(S) 3/5/10/20/30(min)
Detection Area	100% / 75% / 50% / 25%
Daylight Sensor	2Lux/10Lux/25Lux/50Lux/Disable
Detecting Radius	2.5-8m (Installed at 3m high)
Mounting Height	3m (4m Max)
Detecting Angle	Ceiling mount 150°

OPERATING ENVIROMENT	
Operating Temperature	-25ºC…+60ºC Humidity: 85% (non-condensing)
Storage Temperature	-40ºC…+80ºC

OUTPUT	
Working Mode	ON/OFF
Type of Load	Resistive or Inductive
Load Capacity	400W (Resistive) or 200W (Inductive)
Load Surge Current	30A relay - 30A or 60A

INPUT	
Operating Voltage Range	198 - 264VAC 50/60Hz
Rated Voltage	220-240VAC 50/60Hz
No-load Power	≤1.0W
Stand-by Power	≤0.1W
Surge Test	Between L and N: 1KV

CERTIFICATE STANDARDS	
Safety standards	EN61058-1
EMC standards	EN300440, EN301489-1, EN55015, EN61547, EN61000-3-2,EN61000-3-3, EN62479
Environmental Requirement	RoHS
Certificate	CE, TUV & RED

El área de detección depende del volumen del objeto en movimiento y de la velocidad de movimiento. El área de detección se comprueba con una persona de 165 cm de altura y una velocidad de marcha de 0,5 m/s.

Detection area is effected on volume of motion object and motion speed. The detection area is tested by a 165cm height person and walking speed is 0.5m/s.

La zone de détection dépend du volume de l'objet en mouvement et de la vitesse du mouvement. La zone de détection est testée par une personne de 165 cm de haut et une vitesse de marche de 0,5 m/s.

ESQUEMA ELÉCTRICO / WIRING DIAGRAM / SCHÉMA DE CÂBLAGE

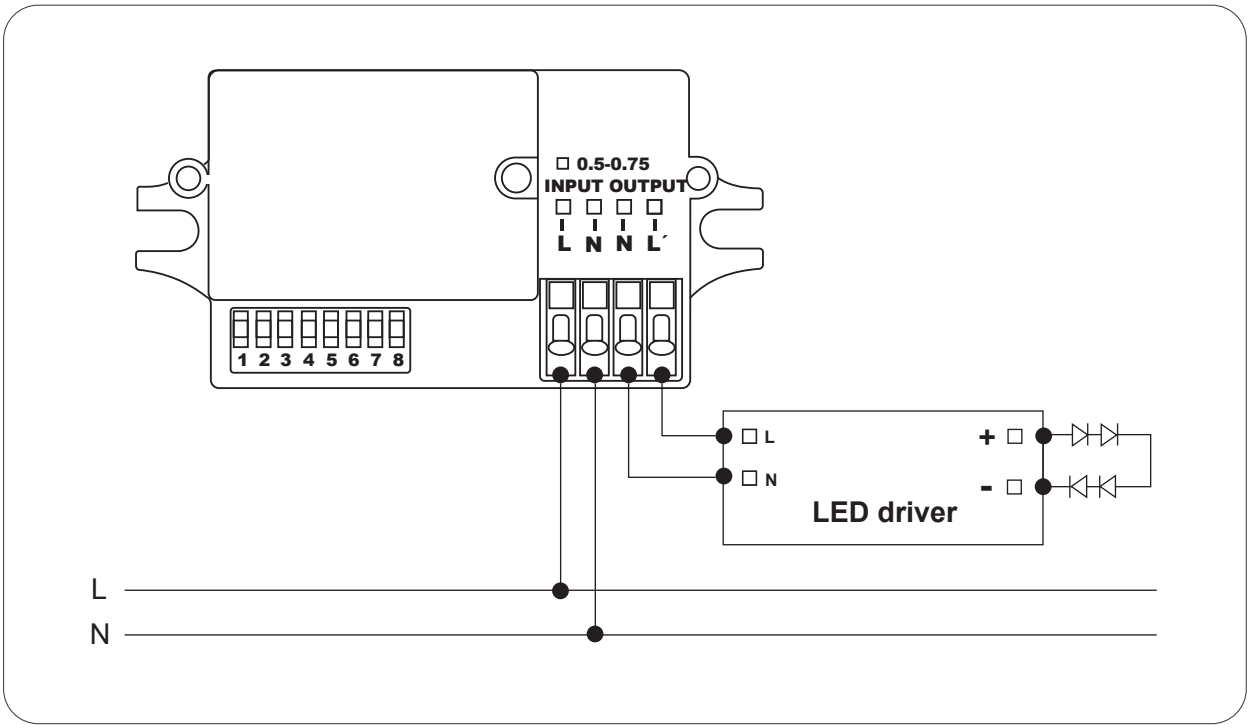

FUNCIÓN ON/OFF / FUNCTION ON/OFF / FONCTION ON/OFF

. Con suficiente luz ambiente, la lámpara no se enciende.

. Si la luz ambiente es insuficiente, el sensor enciende la lámpara cuando detecta movimiento.

. Una vez transcurrido el tiempo de espera, el sensor apaga la lámpara cuando no detecta movimiento.

. With sufficient ambient light, the lamp doesn't switch on.

. With insufficient ambient light, the sensor switches on the lamp when motion is detected.

. After hold time, the sensor switches off the lamp when no motion is detected.

. Si la lumière ambiante est suffisante, la lampe ne s'allume pas.

. Si la lumière ambiante est insuffisante, le capteur allume la lampe lorsqu'un mouvement est détecté.

. Après un temps de maintien, le capteur éteint la lampe lorsqu'aucun mouvement n'est détecté.

ANULAR FUNCIÓN / OVERRIDE FUNCTION / FONCTION DE REMPLACEMENT

Interruptor rápido ON/OFF 3 veces en 2seg para anular la función del sensor. Las luces se encenderán todo el tiempo. Apague y vuelva a encender para recuperar la función del sensor.

Quick switch ON/OFF 3 times within 2sec to override sensor function. Lights will switch on all the time. Power off and on again to recover sensor function.

Appuyer rapidement sur ON/OFF 3 fois en l'espace de 2 secondes pour neutraliser la fonction du capteur. Les lampes s'allumeront en permanence. Eteindre et rallumer pour rétablir la fonction du capteur.

INICIALIZACIÓN / INITIALIZATION / INITIALISATION

Tras el encendido, el sensor enciende automáticamente la luz al 100% de luminosidad. Transcurridos 10 segundos, apaga la luz. Durante la inicialización, el sensor no es capaz de detectar el movimiento.

After power on, the sensor automatically turns on light at 100% brightness. After 10sec, it turns off the light. During the initialization, the sensor is not able to detect movement.

Après la mise sous tension, le capteur allume automatiquement la lumière à 100 %. Après 10 secondes, il éteint la lumière. Pendant l'initialisation, le capteur n'est pas en mesure de détecter un mouvement.

ESQUEMA ELÉCTRICO / WIRING DIAGRAM / SCHÉMA DE CÂBLAGE

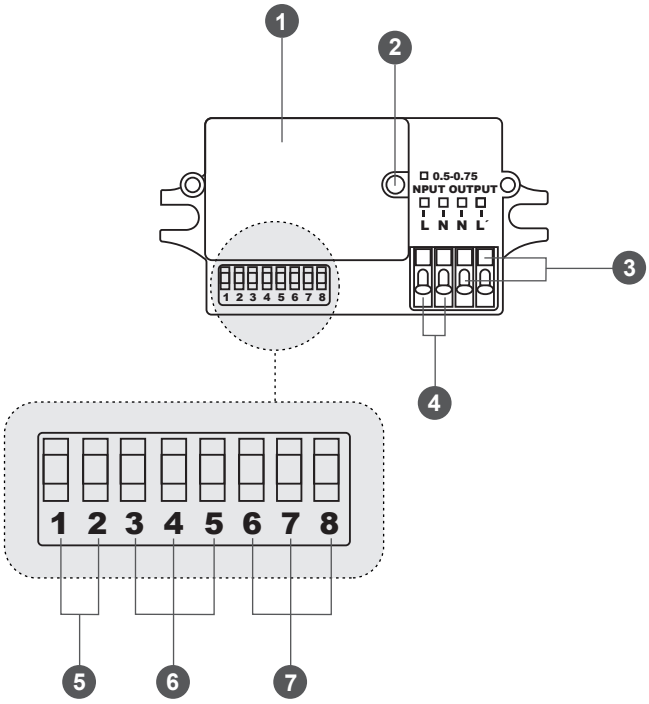

1. MÓDULO DE ANTENA / ANTENNA MODULE / MODULE D'ANTENNE
2. SENSOR DE LUZ DIURNA / DAYLIGHT SENSOR / CAPTEUR DE LUMIÈRE DU JOUR.
3. 220 - 240 V OUTPUT
4. 220 - 240 V INPUT
5. ÁREA DE DETECCIÓN / ADJUSTABLE DETECTION AREA / SEUIL DE DÉTECTION
   Tamaño de esfera que indica la máxima zona de barrido del sensor.
   Amount of light required for the sensor to act.
   Taille de la sphère qui indique la zone de balayage maximale du capteur.
6. TIEMPO DE ENCENDIDO / HOLD-TIME / TEMPS DE MAINTIEN
   Transcurso temporal durante el qué la luminria queda sin apagar.
   Time course during which the luminarie remains without turning off.
   Durée pendant laquelle le luminaire reste allumé.
7. SENSIBILIDAD DE ACTIVACIÓN / DAYLIGHT THRESHOLD / ZONE DE DÉTECTION RÉGLABLE
   Cantidad de luz necesaria para que el sensor actúe.
   Sphere size that indicates the maximum sweep area of the sensor.
   Quantité de lumière nécessaire pour que le capteur agisse.

6 HOLD-TIME

	3	4	5
5S	ON	ON	ON
30S	ON	ON	-
1 min	ON	-	ON
3 min	ON	-	-
5 min	-	ON	ON
10min	-	ON	-
20min	-	-	ON
30min	-	-	-

5 DETECTION AREA

	1	2
100%	ON	ON
75%	ON	-
50%	-	ON
25%	-	-

7 DAYLIGHT THRESHOLD

	6	7	8
2Lux	ON	ON	ON
10Lux	ON	ON	-
25Lux	-	ON	-
50Lux	ON	-	-
Disable	-	-	-