# PH 80 LAMPADAIRE

**PH 80 Lampadaire - 5744611352**

Ce luminaire produit une lumière diffuse, réfléchie et symétrique. La majeure partie de la lumière est dirigée vers le bas et les abat-jour en acrylique opalisé procurent un éclairage agréable dans la pièce. Le ton rouge du réflecteur supérieur de ce modèle original donne un éclat intense et chaleureux à la lumière. Les modèles noir et blanc possèdent un réflecteur supérieur blanc qui reflète la lumière en offrant un style élégant et épuré. Le choix de la source lumineuse détermine la couleur de la lumière.






## Poul Henningsen

Poul Henningsen, né à Copenhague, est le fils de la célèbre actrice danoise Agnes Henningsen. Il étudie à l'École technique de Frederiksberg, au Danemark, de 1911 à 1914, puis à l'Université technique de Copenhague de 1914 à 1917, sans jamais être diplômé en architecture. Il commence par pratiquer l'architecture fonctionnaliste traditionnelle, mais il finit par se consacrer presque exclusivement à l'éclairage, l'activité qui le fait connaître.





# Product info

**Montage**

Type de câble: Plastique avec prise. Longueur du câble: 2,6 m. Interrupteur: interrupteur ou variateur sur le câble.

**Finition**

Abat-jour en acrylique opalisé blanc. Pied chromé, finition haute brillance, avec socle noir structuré. Pied noir avec socle noir lisse. Pied blanc avec socle blanc lisse.

**Matériaux**

Abat-jour: acrylique opalisé blanc, moulé sous haute pression. Réflecteur supérieur: polycarbonate rouge ou blanc. Plaque supérieure et socle: noirs ou blancs, ABS moulé sous pression. Pied: chromé, finition haute brillance, ou noir ou blanc, peinture poudre, acier.

**Dimensions et poids**

largeur x hauteur x longueur (mm) | 550 x 1315 x 550 Max. 7,5 kg

**Classe**

Indice de protection IP20. Classe électrique II.

**Notes concernant les spécifications**

L'innovation est constante en matière de sources lumineuses, raison pour laquelle nous n'indiquons que les wattages maximaux. Vous trouverez sur le site www.louispoulsen.com une liste à jour des sources lumineuses recommandées.

**Source lumineuse**

1x70W E27



# Diagrammes de répartition de la lumière

## Cartesian

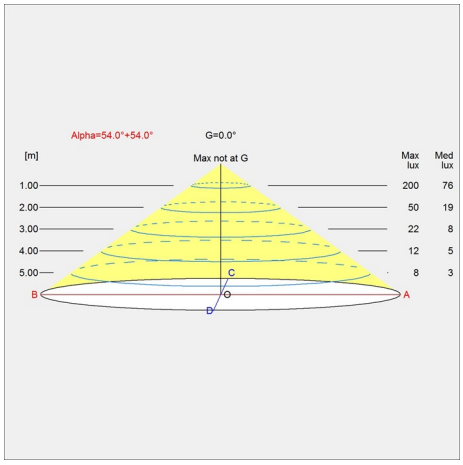


## Isolux

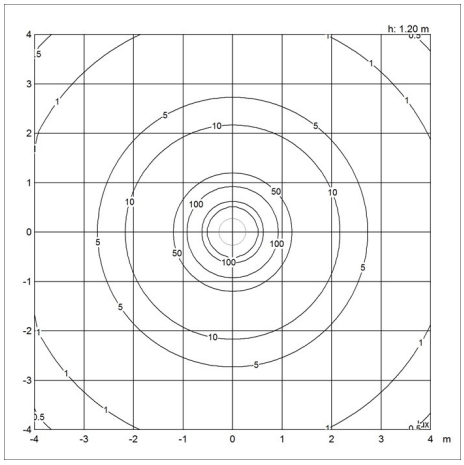


## Polaire

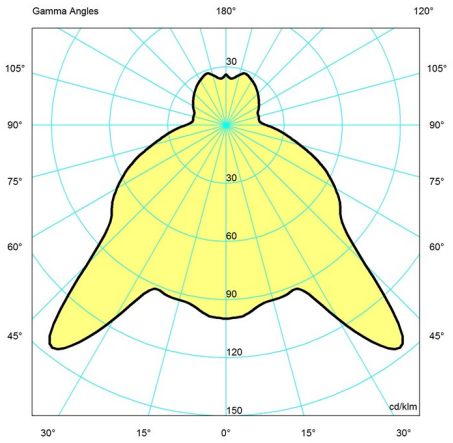


## Pièces détachées et accessoires

| Product | Variant number |
|---|---|
| PH 80 abat-jour supérieur | 5744610298 |
| PH 80 abat-jour intermédiaire | 5744610638 |
| PH 80 abat-jour inferieur | 5744610641 |
| PH 80 rouge/noir haut | 5744610667 |
| PH 80, SUPPORT AVEC DOUILLE | 5744610654 |
| PH 80 LAMPAD., KIT INTERRUPTEUR | 5744610793 |
| PH 80 TOP WHITE/BLACK | 5744611530 |
| PH 80 SOCKET COVER W/BRANCH BLK | 5744611543 |
| PH 80 TOP WHITE/WHITE | 5744611556 |
| PH 80 SOCKET COVER W/BRANCH WHT | 5744611569 |
| PH 80 FLOOR REBUILDING SET WHITE | 5744611572 |
| PH 80 FLOOR REBUILDING SET BLACK | 5744611585 |
| PH 80 FOOT SWITCH W/DIM, BLACK | 5744611666 |
| PH 80 FOOT SWITCH W/DIM WHITE | 5744611679 |
| INTERRUPTEUR AU PIED, ON/OFF, NOIR | 5717000000 |

## Spécifications de données

| | | | |
|---|---|---|---|
| Couleur | **Opal white/black (RAL RAL 9005 G:20)** | Longeueur | **550** |

## PH 80 Lampadaire

| | | | |
|---|---|---|---|
| Largeur | **550** | Hauteur | **1315** |
| Hauteur intégrée | - | Classe IP | **20** |
| Classe | **II** | Poids net | **7.5** |
| Veille (W) | - | Power Factor (P = 100 % / P = 50 %) | - |
| Inrush Current | - | Source lumineuse | **1x70W E27** |
| Kelvin | - | IRC | - |
| SDCM | - | Lumen | **1143** |
| Watt | **18** | Efficacy | **64** |
| Light control | - | Min. Dim Level (%) | - |
| UGR Transversal / Axial | **13.4/13.4** | L80B50 (heures) | - |
| Driver life | - | | |