PH 2/1 LAMPE DE TABLE

PH 2/1 Lampe de Table - 5744166153

Le luminaire fournit un éclairage doux. La conception de la lampe PH 2/1 repose sur le principe d'un ensemble d'abat-jour réfléchissants, qui crée un éclairage harmonieux et non éblouissant. La forme de l'abat-jour découle d'une spirale logarithmique, où le point focal de la source lumineuse se situe au centre de la spirale.





Poul Henningsen

Poul Henningsen, né à Copenhague, est le fils de la célèbre actrice danoise Agnes Henningsen. Il étudie à l'École technique de Frederiksberg, au Danemark, de 1911 à 1914, puis à l'Université technique de Copenhague de 1914 à 1917, sans jamais être diplômé en architecture. Il commence par pratiquer l'architecture fonctionnaliste traditionnelle, mais il finit par se consacrer presque exclusivement à l'éclairage, l'activité qui le fait connaître.



Private residence, Sipoo



Vinbar Ved Stranden

Product info

Montage

Type de câble : Plastique avec prise. Longueur du câble : 1,75 m. Interrupteur : Sur le câble.

Finition

Laiton Métallisé, noir métallisé ou finition chromé haute brillance. Verre opalisé blanc.

Matériaux

Abat-jour : Verre opalisé blanc, soufflé. Plaque supérieure : Laiton étiré, Noir métallisé ou Laiton Métallisé ou finition chromé haute brillance. Socle et Pied : Laiton, Noir métallisé ou Laiton Métallisé ou finition chromé haute brillance.

Dimensions et poids

largeur x hauteur x longueur (mm) | 200 x 355 x 200 Max. 1,5 kg

Classe

Indice de protection IP20. Classe électrique II.

Source lumineuse

1x33W G9



Produits associés



PH 5



PH 2/1 Stem Fitting



PH 2/1 Applique



PH 2/1 Suspension



PH 2/1 Aged Brass Lampe de Table



PH 2/1 Pale Rose Laiton Lampe de Table



PH 2/2 Luna Aged Brass Opal Lampe de Table

Diagrammes de répartition de la lumière

Cartesian

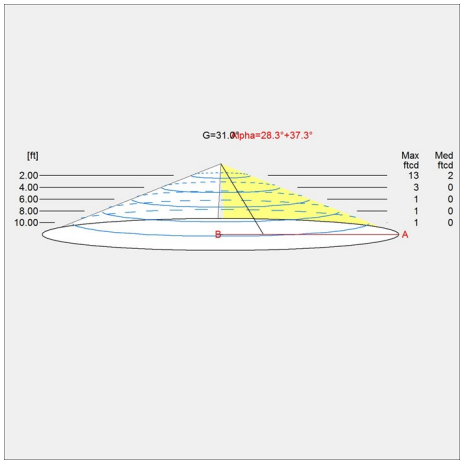

Isolux

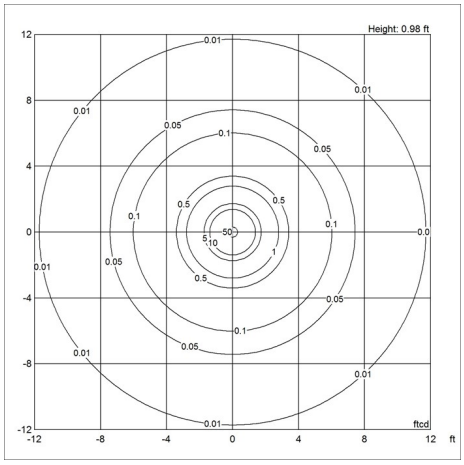

Polaire

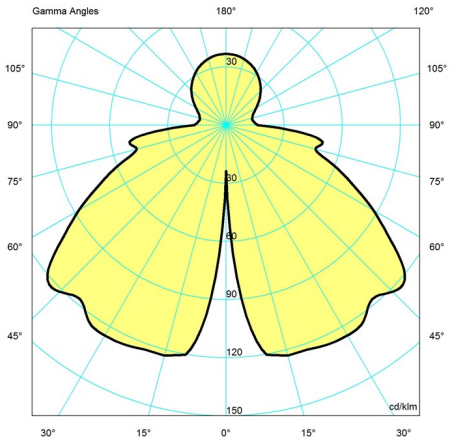

Pièces détachées et accessoires

Product	Variant number
PH 2/1 verre Opal abat-jour intermediaire	5741084940
PH 2/1 verre Opal abat-jour inferieur	5741084953
PH 2/1 verre Opal abat-jour superieur	5741084937
PH 2/1 Table diffuseur verre	5744164317
PH 2/1 Table Chrome plated support d´abat-jour	5744164320
PH 2/1 Table Black metallised support d´abat-jour	5744164333
PH 2/1 Table Brass metallised support d´abat-jour	5744164362
PH 2/1 abat-jour inferieur verre Ambre	5744169396
PH 2/1 abat-jour intermediaire verre Ambre	5744169406
PH 2/1 abat-jour superieur verre Ambre	5744169419

Spécifications de données

Couleur	**Black metallised**	Longeueur	**200**
Largeur	**200**	Hauteur	**355**
Hauteur intégrée	**-**	Classe IP	**20**
Classe	**II**	Poids net	**1.5**

PH 2/1 Lampe de Table

Veille (W)	-	Power Factor (P = 100 % / P = 50 %)	-
Inrush Current	-	Source lumineuse	**1x33W G9**
Kelvin	-	IRC	-
SDCM	-	Lumen	**304**
Watt	**33**	Efficacy	**9**
Light control	-	Min. Dim Level (%)	-
UGR Transversal / Axial	**17.4/17.4**	L80B50 (heures)	-
Driver life	-		