

Isia Pro

P345341PBDP

LED 1x30W 4000K 3480lm

IMÁGENES / IMAGES / IMAGES





IP20 IK07 A+

TRIDONIC DRIVER / PCB

7 YEARS WARRANTY | ON DRIVER & PCB

UGR≤19 CRI > 90 RG 0 L90B10 ≥70.000h SDCM≤2

TIPO	TYPE	TYPE
Plafón	Ceiling lamp	Plafonnier
ACABADO	**FINISH**	**FINITION**
Blanco Texturado	Textured White	Blanc Texturé
MATERIAL	**MATERIAL**	**MATIÈRE**
Metal/Acrílico	Metal/Acrylic	Métal/Acrylique
DETALLES	**DETAILS**	**DÉTAILS**

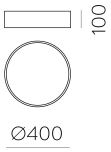

MEDIDAS / MEASURES

	Length (mm)	Width (mm)	Height (mm)	KG	Gross (Kg)	Net (Kg)
Box 1	460	460	160	Weight 1	2,57	2,17
Box 2	0	0	0	Weight 2	0,00	0,00

Emisión de luz 1 / CDL polar

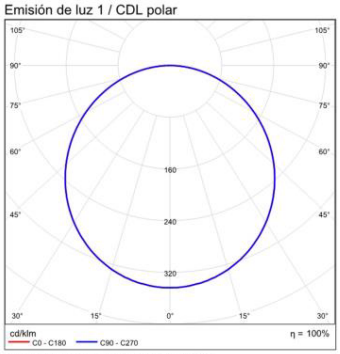

Emisión de luz 1 / Diagrama conico

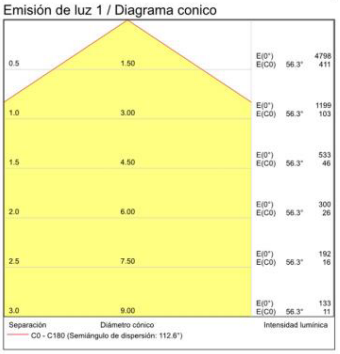

ACCESORIOS / ACCESSORIES / ACCESSOIRES

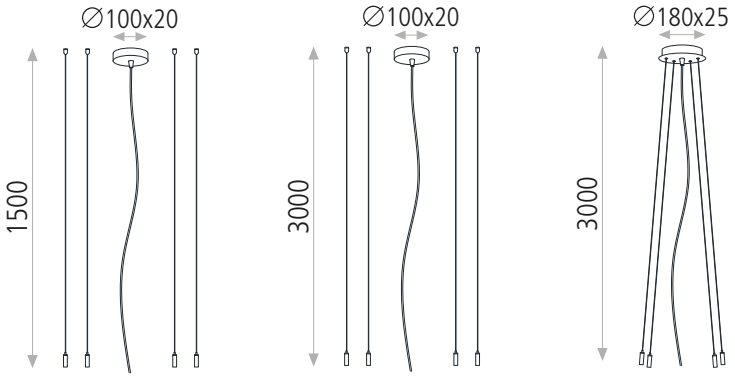

CONJUNTOS COLGANTE DISPONIBLES / PENDANT KITS AVAILABLE / KIT SUSPENSIONS DISPONIBLE