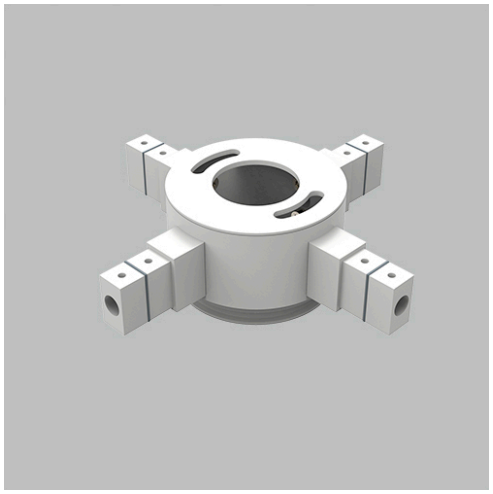

Easy Link

K1002145B

IMÁGENES / IMAGES / IMAGES

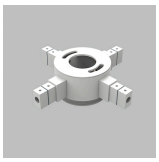

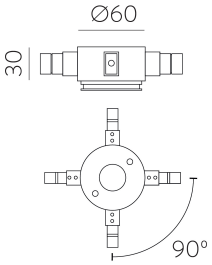

TIPO	TYPE	TYPE
Accesorio	Accessory	Accessoire
ACABADO	**FINISH**	**FINITION**
Blanco Texturado	Textured White	Blanc Texturé
MATERIAL	**MATERIAL**	**MATIÈRE**
Aluminio	Aluminium	Aluminium

MEDIDAS / MEASURES

	Length (mm)	Width (mm)	Height (mm)	KG	Gross (Kg)	Net (Kg)
Box 1	115	110	60	**Weight 1**	0,19	0,161
Box 2	0,00	0,00	0,00	**Weight 2**	0,00	0,00