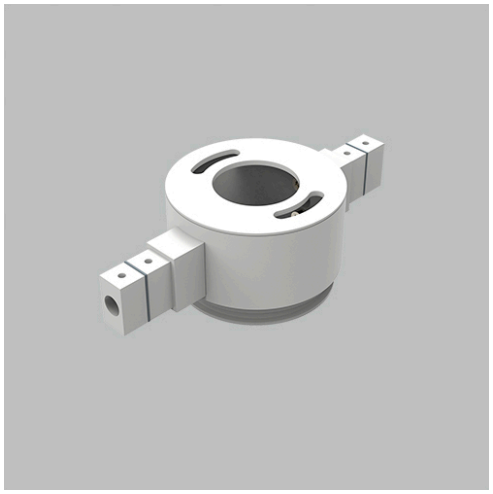

Easy Link

K1002141B

IMÁGENES / IMAGES / IMAGES

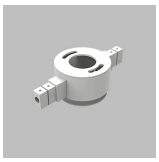

TIPO	TYPE	TYPE
Accesorio	Accessory	Accessoire
ACABADO	**FINISH**	**FINITION**
Blanco Texturado	Textured White	Blanc Texturé
MATERIAL	**MATERIAL**	**MATIÈRE**
Aluminio	Aluminium	Aluminium

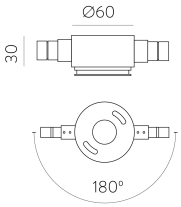

MEDIDAS / MEASURES

	Length (mm)	Width (mm)	Height (mm)	KG	Gross (Kg)	Net (Kg)
Box 1	75	45	145	**Weight 1**	0,15	0,127
Box 2	0,00	0,00	0,00	**Weight 2**	0,00	0,00