

EMERGENCY KIT
LND POWER

6BAT005

TIPO	TYPE	TYPE
Kit Emergencias	Emergency Kit	Kit d'urgence

DETALLES / DETAILS / DÉTAILS

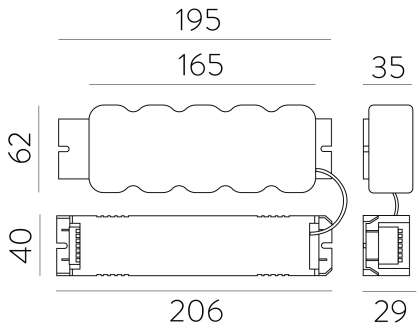

3 HOURS	6BAT005
Input Voltage	AC 100~277V
Output Voltage	DC 10~120V
Battery	Ni-MH 6V 4000mAh
Charge time	24 h
Emergency time	>3 h
Emergency Power	4~6W
Indicator Light	Red (Charging), Green (Power/full charge)
Test Button	Available
Protection	Over-Charge / Over-Discharge

MEDIDAS / MEASUREMENTS/ MESURES

	Length (mm)	Width (mm)	Height (mm)	KG	Gross (Kg)	Net (Kg)
Box 1	400	70	42	Weight 1	1,58	1,53
Box 2	0	0	0	Weight 2	0,00	0,00

CONEXIÓN / CONNECTION / CONNEXION

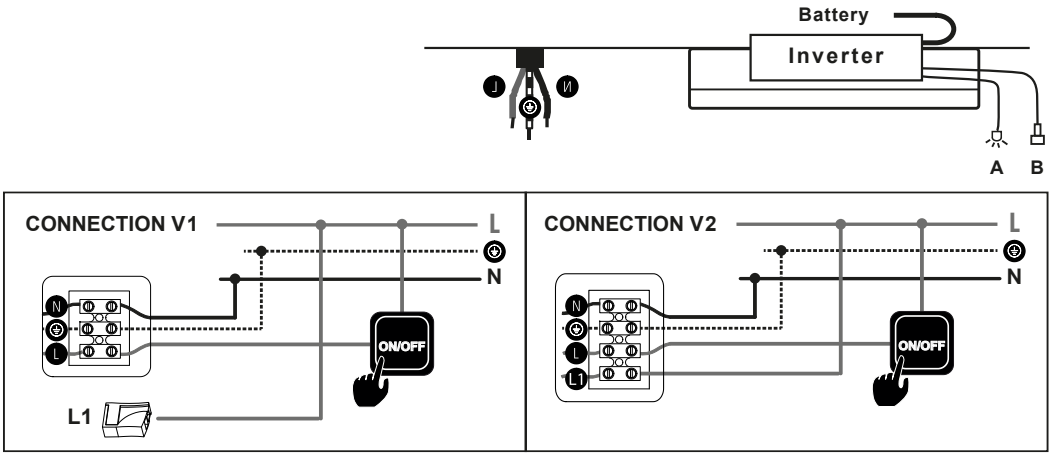

OPERATION

A

BOTÓN DE VERIFICACIÓN

Una vez instalado, pulsar el botón de verificación durante 3 segundos, para que el equipo entre en modo de emergencia con una baja luminosidad (para comprobar su correcto funcionamiento). Una vez pasados 20 segundos el equipo sale del modo comprobación.

VERIFICATION BUTTON

Once installed, press the verification button for 3 seconds, so that the equipment enters emergency mode with low luminosity (to check its correct operation). After 20 seconds the equipment exits the check mode.

BOUTON DE VÉRIFICATION

Une fois installé, appuyez sur le bouton de vérification pendant 3 secondes de sorte que l'appareil entre en mode d'urgence avec une faible luminosité (dans le but de vérifier son bon fonctionnement). Une fois les 20 secondes écoulées, l'appareil sort du mode de vérification.

B

PILOTO LED

VERDE: EN FUNCIONAMIENTO Y CARGA MÁXIMA

ROJO: CARGANDO BATERÍA

LED LIGHT

GREEN: IN OPERATION AND FULL CHARGE

RED: CHARGING BATTERY

VOYANT LUMINEUX

VERT: MISE EN MARCHE ET BATTERIE CHARGÉE

ROUGE: BATTERIE EN RECHARGE

¡¡¡NO HACER TEST DE VERIFICACIÓN EN MODO EMERGENCIA!!!

MANTENIMIENTO: Una vez al año (a los 11 meses de la instalación) ejecute un test de la descarga completa de la batería y comprueba que la autonomía es correcta.
EN EL CASO DE QUE LA BATERÍA NO SE MANTIENE EN MODO EMERGENCIA EN EL TIEMPO INDICADO (1H/3H), PROCEDA ACAMBIAR LA BATERÍA.

NO VERIFICATION TEST IN EMERGENCY MODE!!!!

MAINTENANCE: Once a year (11 months after installation) run a full battery discharge test of the battery and check that the autonomy is correct.

IF THE BATTERY DOES NOT STAY IN EMERGENCY MODE FOR THE INDICATED TIME (1H/3H), PROCEED TO REPLA-CE THE BATTERY.

N'EFFECTUEZ PAS DE TEST DE VÉRIFICATION EN MODE URGENCE !!!!

ENTRETIEN : Une fois par an (11 mois après l'installation), effectuez un test de décharge complète de la batterie et vérifiez que l'autonomie est correcte.
SI LA BATTERIE NE RESTE PAS EN MODE URGENCE PENDANT LE TEMPS INDIQUÉ (1H/3H), PROCÉDER AU REM-PLACEMENT DE LA BATTERIE.